BURNiT Pell

пеллетная горелка

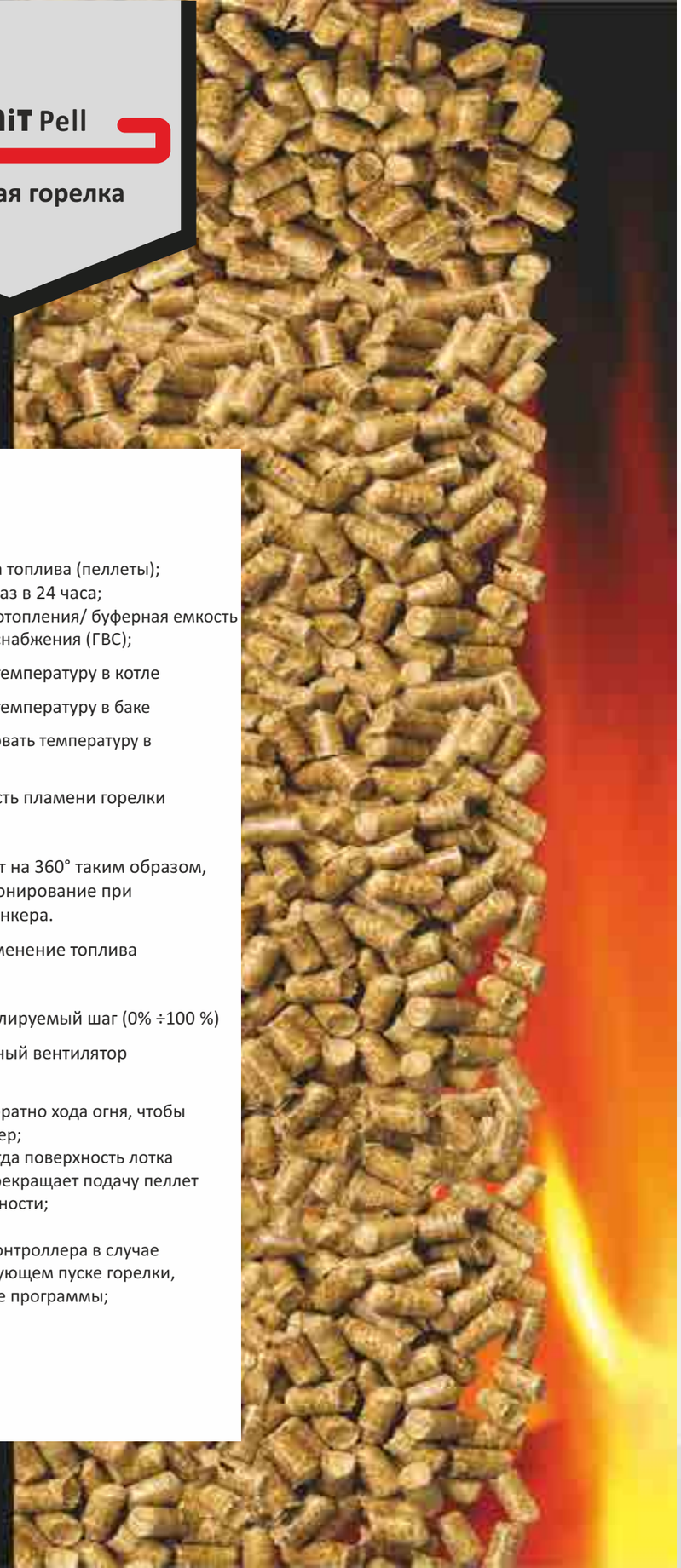

Особенности продукта

- Функции MCU контроллера:
1) автоматическое зажигание и подача топлива (пеллеты);
2) функция самоочищения - от 1до 6 раз в 24 часа;
3) управления насосом центрального отопления/ буферная емкость
4) управление насосом горячего водоснабжения (ГВС);
- Датчик температуры контролирует температуру в котле
- Датчик температуры контролирует температуру в баке
- Два датчика температуры контролировать температуру в буферной емкости
- Фото-датчик - контролирует мощность пламени горелки
- Внутренний шнек
- Желоб подачи может быть повернут на 360° таким образом, чтобы обеспечить удобное позиционирование при подключении шнека пеллетного бункера.
- Пьезорозжиг обеспечивает воспламенение топлива
- Система очистки сжатого воздуха.
- Подача воздуха вентилятором, регулируемый шаг (0% ÷100 %)
- Возможность управления дымоходный вентилятор
- Защитные устройства:
1) Изогнутый желоб подачи не дает обратно хода огня, чтобы выйти из горелки в пеллетный бункер;
2) Термостатическая защита (80°C) -когда поверхность лотка подачи достигает 80 °C, контроль прекращает подачу пеллет в горелку и подает сигнал неисправности;
3) Предохранитель 10 A;
4) Все параметры хранятся в памяти контроллера в случае отключения питаниям и при последующем пуске горелки, контроллер продолжает выполнение программы;

Тепловая мощность:

kW	25	30	40	70	90

ЭНЕРГОМИР
www.energomir.su

BURNiT® by SUNSYSTEM
Pell

Пеллетная горелка BURNiT Pell

Пеллетная горелка BURNiT Pell предназначена для пеллет диаметром 6÷8 мм. Это обеспечивает эффективный и экологичный процесс горения. Горелка изготовлена из высококачественной нержавеющей стали способна выдерживать температуру до 1150°C. Встроенный блок управления, с автоматической системой очистки шнека от пеллет обеспечит автоматизированный режим работы горелки и оптимальное сгорание топлива. Комплектируются к котлам.

Варианты монтажа

BURNiT WBS +BURNiT Pell

BURNiT WBS Active +BURNiT Pell

BURNiT PelleBurn + BURNiT Pell

BURNiT Pell

технические характеристики

BURNiT® by SUNSYSTEM

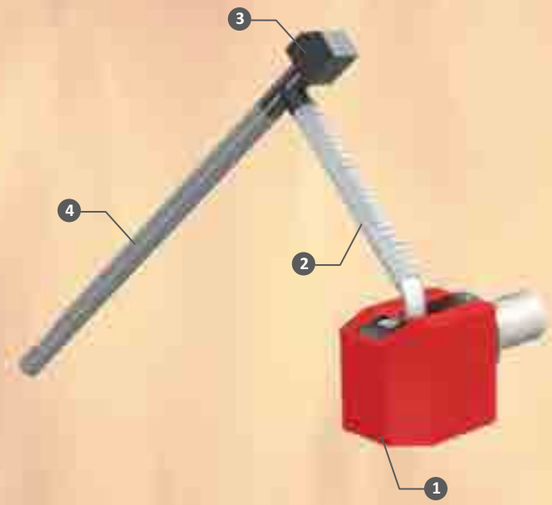

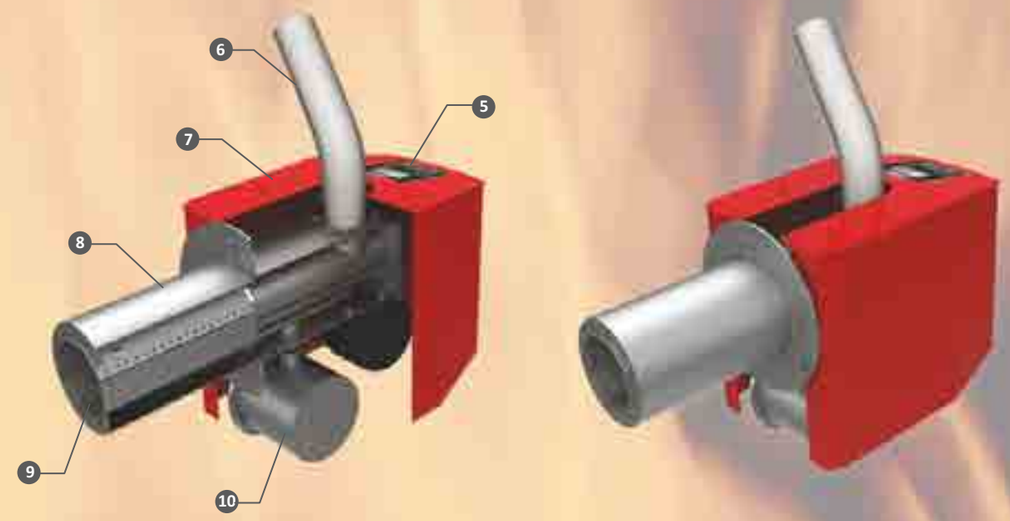

1. Пеллетная горелка Pell; 2. Подключение к шнеку гибкой трубы;
3. Двигатель шнека; 4. Автоматический пеллетный шнек;

5. Устройство управления; 6. Желоб питания; 7. Корпус горелки;
8. Корпус камеры сгорания; 9. Камера сгорания;
10. Автоматическая система очистки

			Pell 25	Pell 30	Pell 40	Pell 70	Pell 90
Тепловая мощность		kW	5÷25	10÷30	10÷40	15÷70	30÷90
Средняя потребляемая мощность	Режим розжига	W	400	400	400	400	400
	Режим работы	W	60÷70	60÷70	60÷70	70÷110	70÷110
	Режим самоочистки	W	1300	1300	1300	1300	1300
Электроснабжение		V/Hz	230 AC/50 Hz	230 AC/50 Hz	230 AC/50 Hz	230 AC/50 Hz	230 AC/50 Hz
Габаритные размеры:	Высота H	mm	575	575	575	575	575
	Ширина L	mm	615 / 245	615 / 245	700 / 300	750 / 350	750 / 350
	Глубина D	mm					
Минимальные рекомендованые размеры камеры сгорания котла	Высота	mm	250	350	350	350	500
	Ширина	mm	250	390	450	450	500
	Глубина	mm	390	550	550	600	600
Громкость работы	Горелка	dB	40-45	40-45	40-45	40-45	40-45
	Шнек	dB	10	10	10	10	10
	Режим самоочистки	dB	65-67	65-67	65-67	65-67	65-67
Необходимая тяга		Pa	25	25	27	30	32
Рекомендуемое топливо			древесных пеллеты , диаметр 6÷8 mm /EN 14961-2:2011/				
Вентилятор для подача воздуха, регулируемый шаг			0% ÷100 %	0% ÷100 %	0% ÷100 %	0% ÷100 %	0% ÷100 %
Фото-датчик			✓	✓	✓	✓	✓
Монтажный комплект - для подключения горелки Pell к котлу (опция)			✓	✓	✓	✓	✓
Регулировка тепловой мощности			✓	✓	✓	✓	✓
Возможность управления насосной станцией			управляет работой циркуляционного насоса центрального отопления и работой насоса горячей воды				
Эффективность сжигания / выделяемого тепла		%	99/96	99/96	99/96	99/96	99/96
Вес с шнеком		kg	17	21	23	26	28

Информация в данном документе, могут содержать неточности и подлежит пересмотру без предварительного уведомления.

BURNiT Pell

технические характеристики

BURNiT by SUNSYSTEM

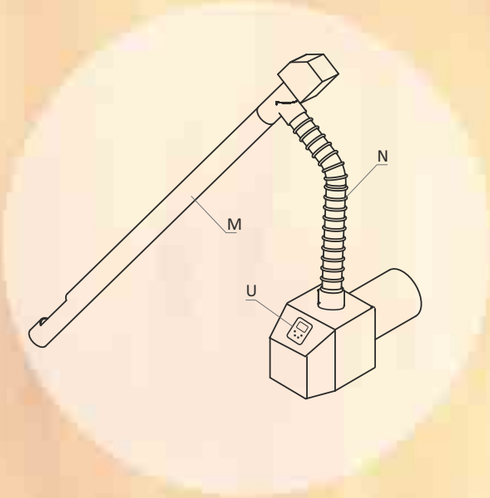

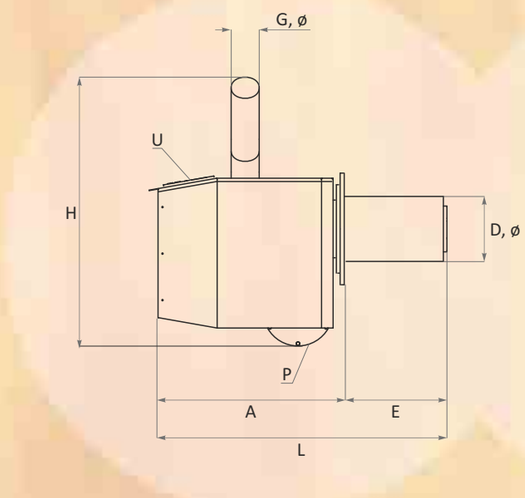

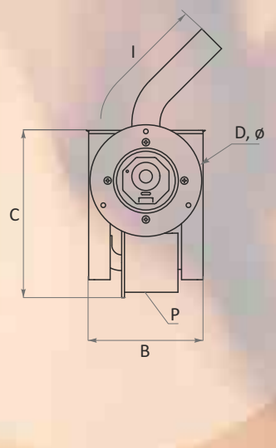

			Pell 25	Pell 30	Pell 40	Pell 70	Pell 90
Корпус горелка	длина	A, mm	390	390	390	390	390
	ширина	B, mm	245	245	245	245	245
	высота	C, mm	360	360	360	360	360
Камера сгорания	диаметр	D, mm	140	140	170	170	170
	длина	E, mm	220	220	300	340	340
Желоб питания	диаметр	G, mm	60	60	60	60	60
	длина	I, mm	250	250	250	250	250
Система автоматической очистки		P	✓	✓	✓	✓	✓
Встроенный в процессор блока управления		U	✓	✓	✓	✓	✓
Пеллетный шнек	диаметр	M, mm	75	75	75	75	75
	длина	mm	1500 /2000 /3000	1500 /2000 /3000	1500 /2000 /3000	1500 /2000 /3000	1500 /2000 /3000
	вес	kg	5.5 / 7 / 8	5.5 / 7 / 8	5.5 / 7 / 8	5.5 / 7 / 8	5.5 / 7 / 8
Гибкое соединение	диаметр	N, mm	60	60	60	60	60
	длина		700	700	700	700	700

Информация в данном документе, могут содержать неточности и подлежит пересмотру без предварительного уведомления.